Spannrahmen

Montage: **gefederte Winkellaschen** (geschraubt) mit Seitenarretierung als seitlicher Anschlag

Darstellung: seitliche Auflage 8 mm (A08)

Empfehlung

flächenbündige und flächenversetzte Fenster

als sprossenfreie Alternative (bis 1900 mm Höhe) zur SP2/1.A08

Variante

SP4/1.A08

Preisgestaltung

Spannrahmen Preisliste 4 + Aufpreis für Seitenarretierung Seite 3

Bestellmaße

Breite	=	lichte Breite Fensterblendrahmen	+ 16 mm
Höhe	=	lichte Höhe Fensterblendrahmen	+ 31 mm
Maß X	=	Blendrahmenüberschlagsbreite	

Horizontalschnitt **M 1:2.5**

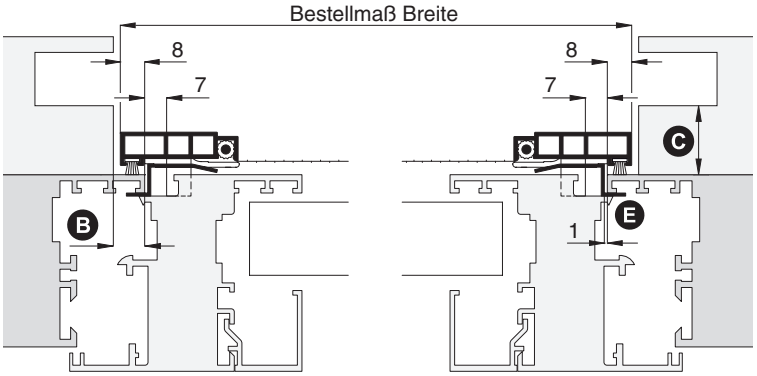

Vertikalschnitt **M 1:2.5**

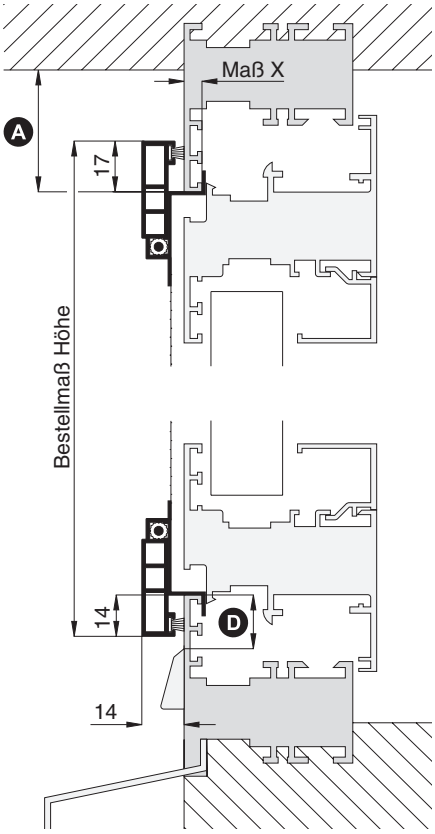

Worauf Sie unbedingt achten sollten		alternativ
A	obere Blendrahmenüberstandsfläche mind. 18 mm (inkl. Verschiebespiel mind. 25 mm)	nachfragen
B	Spannrahmenauflagefläche am seitlichen Blendrahmen mind. 9 mm	SP4/10
C	Abstand der Rollladenführung zum Blendrahmen mind. 15 mm	nachfragen
	bei nach innen gebogenem Rollladenpanzer Abstand entsprechend vergrößern	Rollladenabdrückrollen verwenden (Register Montagehilfsmittel)
D	Abstand der Wasserschlitzkappe vom Rand des Blendrahmens mind. 14 mm	nachfragen
E	Bürstenauflage bei schrägem Blendrahmenüberschlag	längere Bürstendichtung verwenden (Zusatzausstattungen SP4)

3-D Ansicht von innen

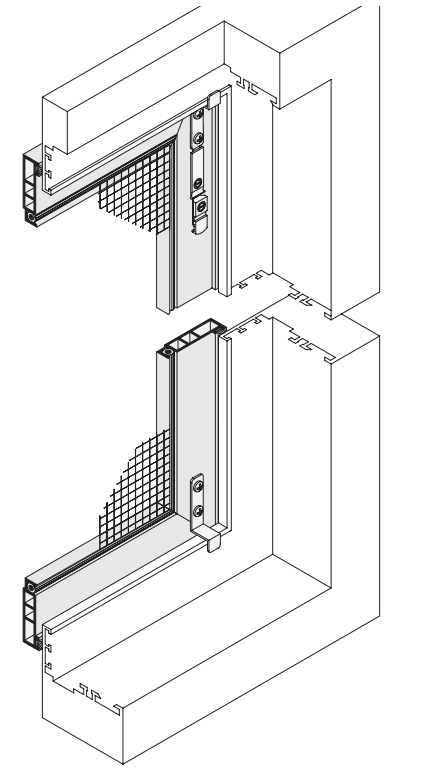

verwendete Profile mit Standardbürstendichtung **M 1:2**

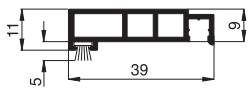

10 24 52